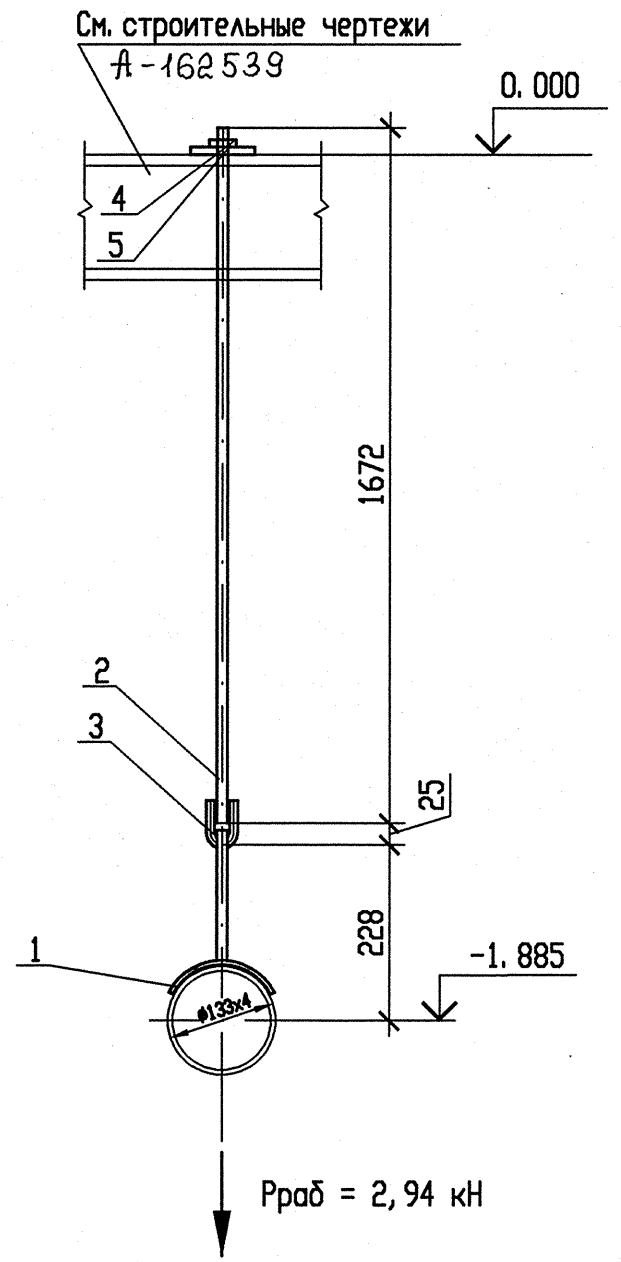

Деталь поз. 4

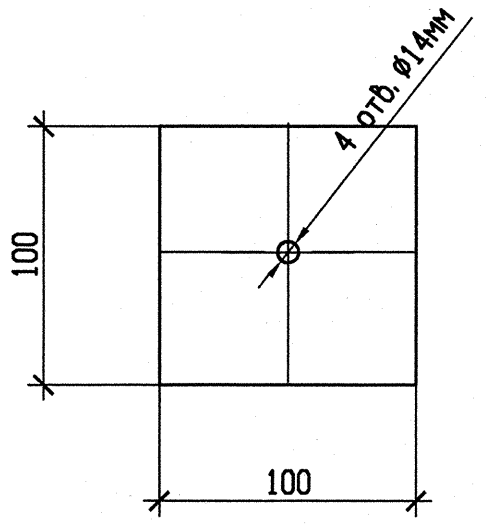

СПЕЦИФИКАЦИЯ ДЕТАЛЕЙ

Поз.	Обозначение	Наименование	Кол.	Материал	Масса, кг ед.	Масса, кг общ.	Примечание
1	090СТ34-10-733-93	Проушина с накладкой	1	Сборный	1,08	1,08	
2	2-090СТ34-10-729-93	Тяга	1	20-б-ТО			
				ГОСТ 1050-88	1,6	1,6	
3	1-010СТ34-10-729-93	Ушко	1	20-б-ТО			
				ГОСТ 1050-88	0,12	0,12	
4	11. 79. 08	Лист Б-ПН 10х100х100	1	Ст3сп5			
				ГОСТ 14637-89	0,8	0,8	
5	ГОСТ 5915-70	Гайка М12-7Н.5	2	20 ГОСТ 1050-88	0,018	0,04	
	ГОСТ 9467-75	Электроды		УОНИИ 13/45		-	
	ГОСТ 2246-70	Проволока		Св-08Г2С		-	
		Итого				3,64	

1 Привязку опоры смотри чертеж R3. RW51. 3010. 012. 01. 00. 001.
2 Сварку производить по ГОСТ 5264-80.
3 Сварку накладки с трубопроводом производить по ОСТ34-10-733-93.
4 Сварку тяги с ушком смотри ОСТ34-10-723-93.
5 Отметка трубопровода подлежит уточнению на монтаже.
6 Деталь поз. 2 обрезать на монтаже до размеров, указанных на чертеже, с уточнением по месту.
7 На деталь поз. 2 нарезать резьбу М12 на длине l=50мм.

АРХИВНЫЙ ЭКЗЕМПЛЯР

Изм.	Кол. уч.	Лист	Nдок.	Подпись	Дата
2	-	Зам.	649-12	-	-
Инж. Зк.		Владимирова			30.10
Пров. инж. 1к.		Котина			13.10
Нач. гр.		Морозова			28.11
Н. контр.		Краснояров			29.11

Инв. N подл. R3. 00175. 1. 0. 12
Лист 95

R3. RW51. 3012. 012. 01. 00. 002

Ростовская АЭС Блок 3

Главный корпус
Машинное отделение (ДО, ЭЗТУ)
Трубопроводы связи конденсата ТПН с турбиной

Стадия	Лист	Листов
Р		1

Подвеска 3RF20Y02

ОАО "НИАЭП" 2012

Инв. N подл.	Подп. и дата	Взам. инв. N
R3. 00175. 1. 0. 12		

Формат А3